evol®

Manual de Instruções

Churrasqueira de Embutir a Gás

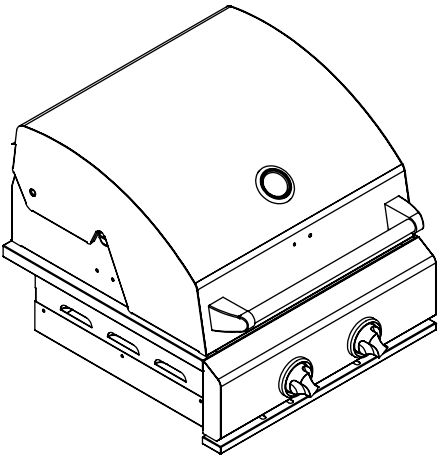

Modelo: Capri CBK-200

NICHO DE INSTALAÇÃO

Fabricado na China

Atenção

Verifique qual o modelo adquirido, recentemente tivemos atualização dos produtos.

3ª geração
Código do produto: CBK-200

VISTA FRONTAL

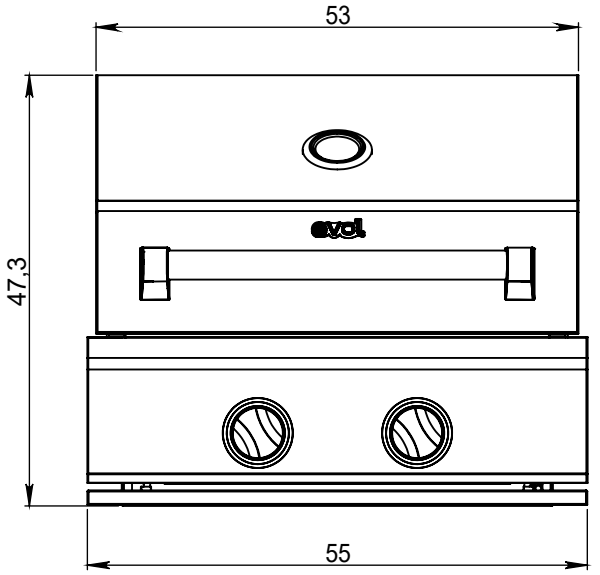

VISTA LATERAL

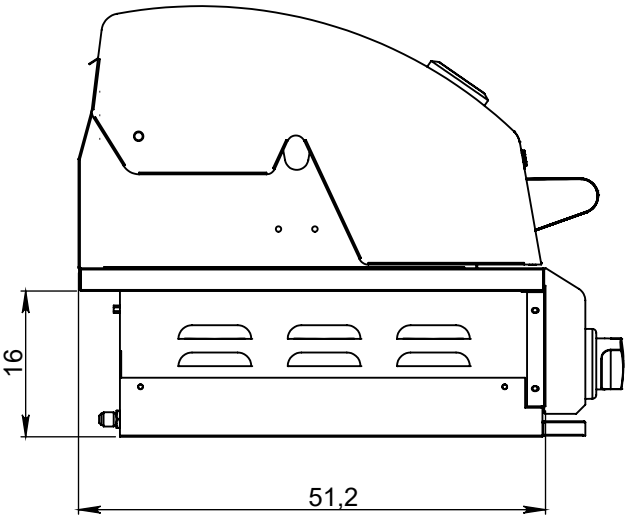

Imagens Ilustrativas

CAPRI CBK

PARA PROJETO E INSTALAÇÃO FAVOR SEGUIR A ILUSTRAÇÃO ABAIXO

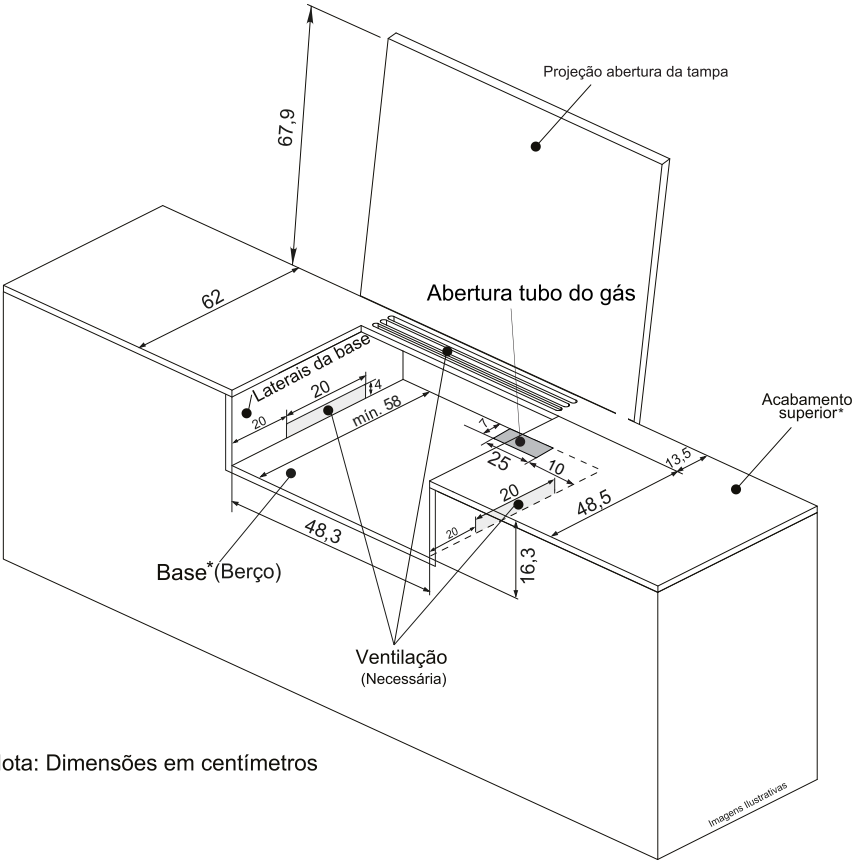

Nota: Dimensões em centímetros

(*) RECOMENDAMOS BANCADA DE MATERIAIS QUE SUPORTEM TEMPERATURAS ACIMA DE 240°C (DEKTON e COVERLAM).

(**) RECOMENDAMOS FRONTÃO COM SUPERFÍCIE LISA (QUE FACILITE A LIMPEZA)

CAPRI

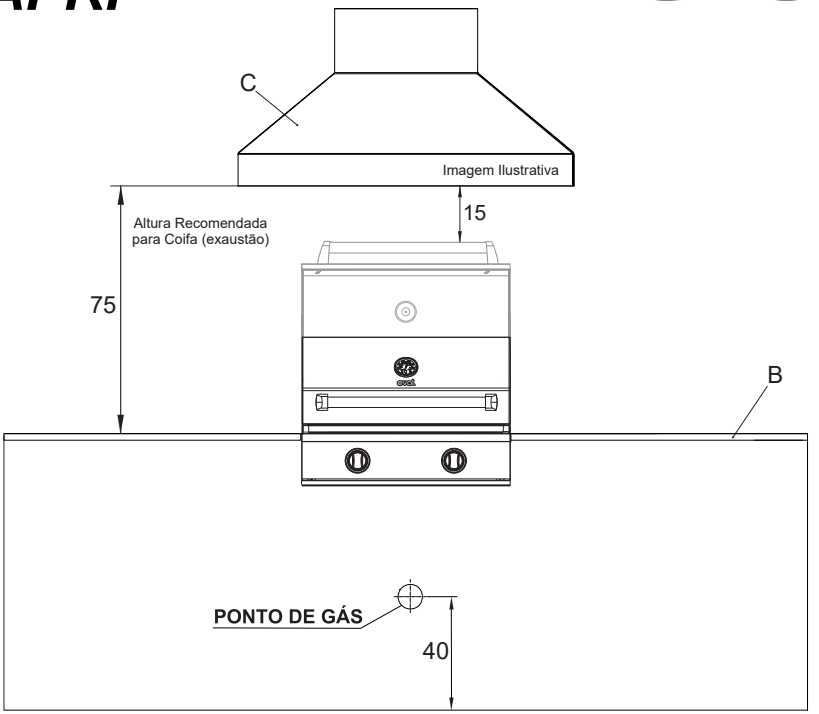

Imagens Ilustrativas

VISTA FRONTAL

RECOMENDAÇÕES E INFORMAÇÕES IMPORTANTES PARA PROJETO E INSTALAÇÃO

A - TODAS AS DIMENSÕES ESTÃO EM CENTÍMETROS.

B - BANCADA QUE SUPORTEM TEMPERATURAS ACIMA DE 240° C (DEKTON/COVERLAM).

C - UTILIZAR COIFA DIMENSIONADA PARA A CHURRASQUEIRA.
(NÃO UTILIZAR COIFAS OU DEPURADORES RESIDENCIAIS)

Sucção mínima para a coifa de 1.000 m³/h

*Área Embutida

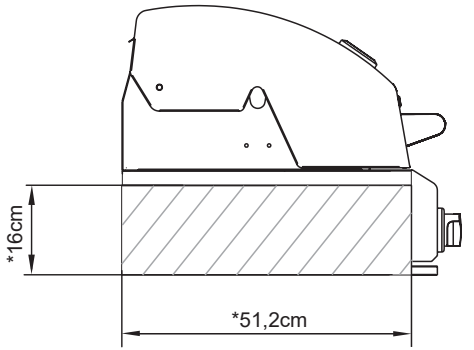

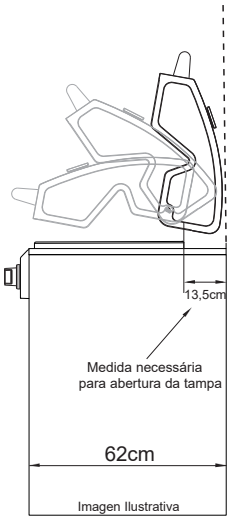

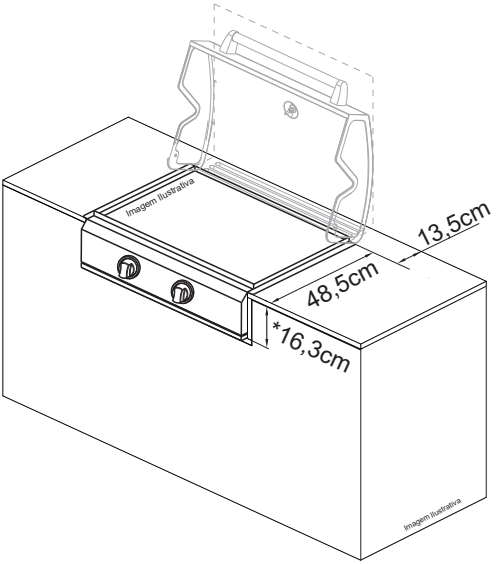

CAPRI CBK

evol

CARACTERÍSTICAS DO PRODUTO

- ✔ Fabricada em Aço Inox 304
- ✔ 02 Queimadores Aço Inox 304
- ✔ Grelha de Aço Inox 304 - 8mm maciço
- ✔ Gás GLP
- ✔ Produto pode ser convertido para GN
- ✔ Medidas: 55 x 59,7 x 47,3 cm
- ✔ Área de cozimento 46,5 x 46cm
- ✔ 24.000 BTU's / 7,03 kW
- ✔ Consumo de gás 523 g/h
- ✔ Medidor de Temperatura
- ✔ Sistema de Ignição ''Push Turn''
- ✔ Bandeja removível coletora de gordura frontal
- ✔ Peso 27 Kg
- ✔ 01 Ano de Garantia contra defeitos de Fabricação

RELAÇÃO DE ASSISTÊNCIAS TÉCNICAS POR ESTADOS

DICAS DE LIMPEZA

NOSSOS PRODUTOS ESTÃO NO SKETCHUP