Freezer Inverter
Smart

142 Litros*

App
Evol Smart

Iluminação
em LED

3 Cestos
Aramados

-18 a 0°C

Faixa de
Temperatura

Mais
Silencioso

Compressor
Inverter

Controle
Touch

Filtro de
Carvão
Ativado

142L

*Capacidade
Líquida de 142L

Tecnologia
ECM

evol

Freezer Inverter Smart

142 litros*

Características do produto

Comando Digital e por Aplicativo
Acabamento: Aço Inox
Cor Interna do Gabinete: Preto
Para Embutir
Inversão da Porta: Sim
Iluminação: Branca LED
Sistema de Refrigeração: Compressor Inverter
Faixa de Temperatura: -18°C a 0°C
Medidas: 59,5 x 82 x 57,8 cm
Peso Líquido: 38kg
Potência: 160W
Corrente: 1.0A
Tensão: 220V
Frequência: 60hz
Classe Climática: T (Tropical)
*Capacidade líquida de 142L
Filtro de Carvão Ativado
Dois cestos com corrediças telescópicas
Garantia de 1 ano
Código do produto: JC145CL

Dicas Evol

Alimentos

Recomendamos que os alimentos sejam armazenados em embalagens apropriadas, tais como sacos plásticos ou recipientes com tampas. Isso evita a remoção da umidade natural dos alimentos, mantendo sua qualidade.

Fique de olho na data de validade! Alguns alimentos mantém datas e limites muito específicos se congelados.

- Carnes em pedaços: validade média de 8 meses
- Carnes em corte de bife: validade média de 6 meses
- Carnes moídas: validade média de 3 meses
- Peças inteiras: validade de até 1 ano

Para o descongelamento do alimento o processo ideal deve ser feito gradualmente, de um dia para o outro, retire do seu freezer e leve o alimento para geladeira. Em geral, 24 horas são suficientes para descongelar carnes armazenadas em porções.

Conexão WI-fi

Verifique a distância entre o aparelho e a rede de WI-FI. Caso forem distantes, a força do sinal poderá ser fraca, pode-se levar um tempo para conectar. Desligue o seus dados móveis ou dados do celular, e conecte ao roteador sem fio.

Limpeza

Limpe a superfície interna com água morna usando um pano macio.

evol

Freezer Inverter Smart

142 litros*

Informações de instalação

- Remova os materiais de embalagem interna e externa.
- Deixe o aparelho em pé por aproximadamente 2 horas antes de conectá-lo à fonte de energia, reduzindo a possibilidade de mau funcionamento do sistema de refrigeração.
- Use um pano macio para limpar a superfície interna com água morna.

PROIBIDO A EXPOSIÇÃO AO SOL

Especificações para embutir

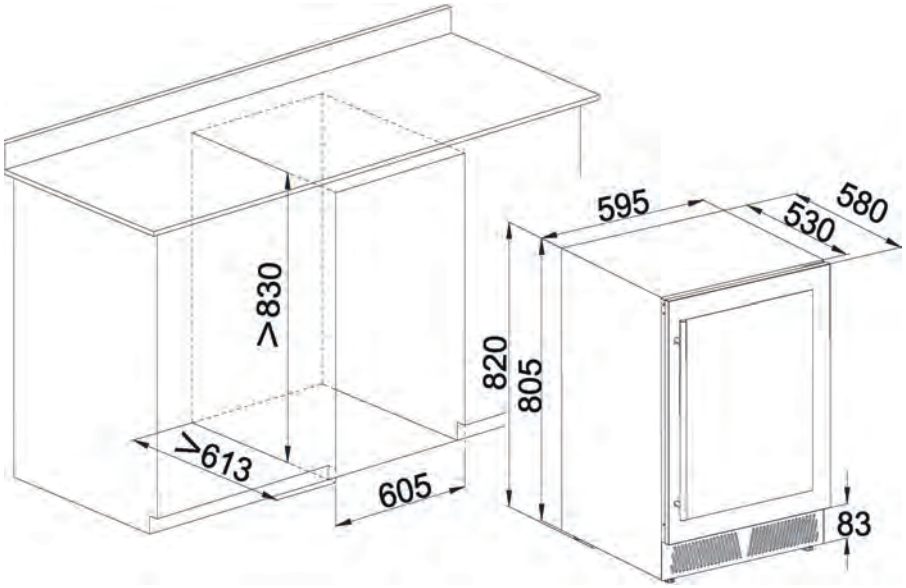

Medidas em mm

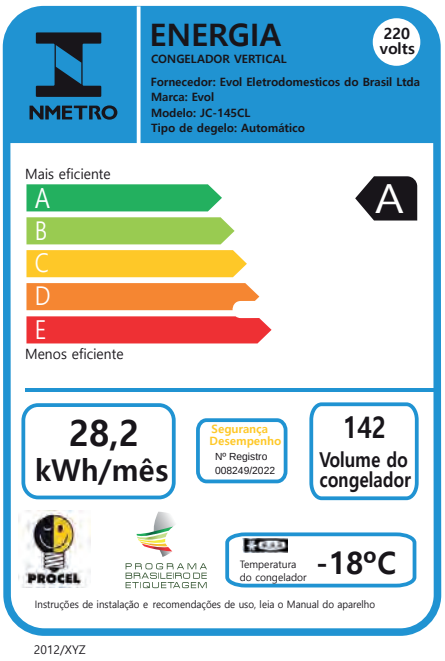

2012/XYZ

Imagens Ilustrativas. Material sujeito a alterações sem aviso prévio. Rev0020230404

Acesse o Sketchup

evol